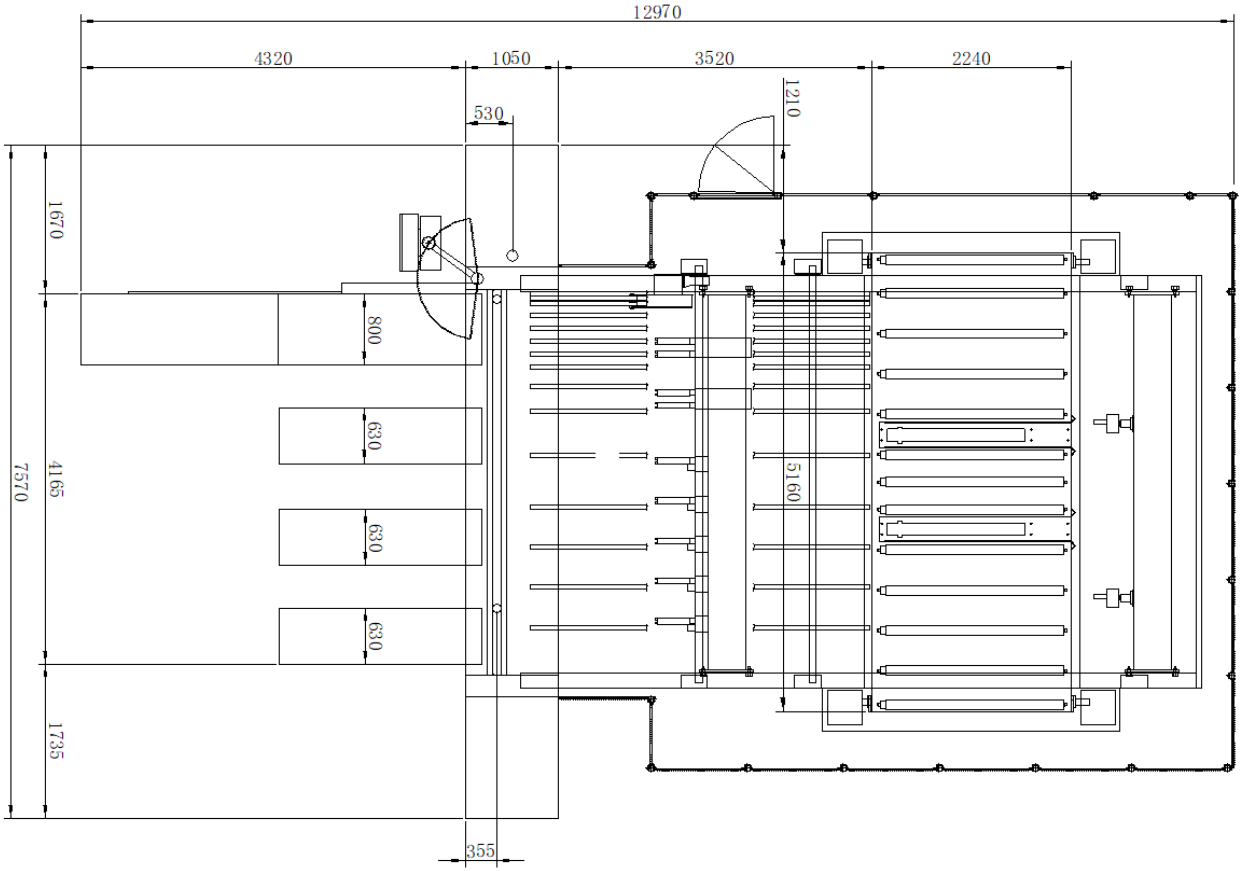
12970
4320
1050
3520
2240
530
1210
1670
800
630
630
630
7570
4165
5160
1735
355

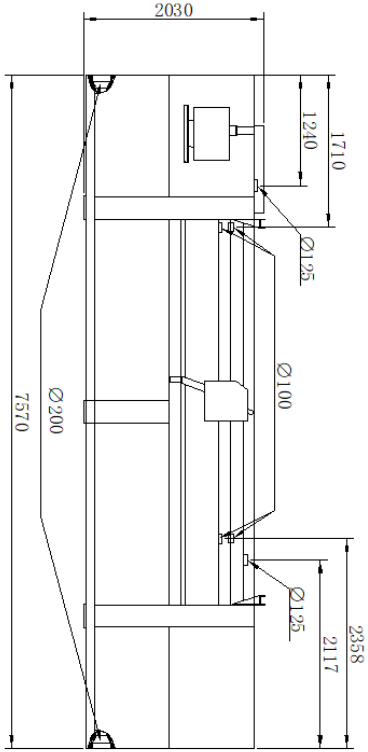
2030
1240
1710
Ø125
Ø100
Ø200
7570
Ø125
2117
2358

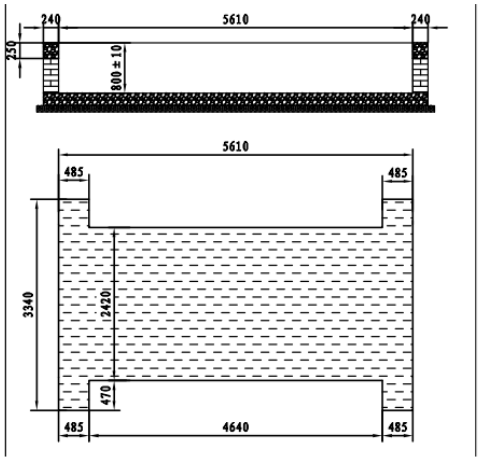
240
5610
240
250
800±10
5610
485
485
3340
2420
470
485
4640
485

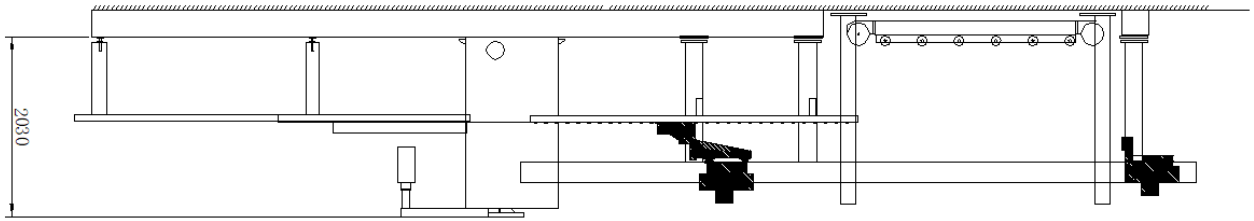
2030